



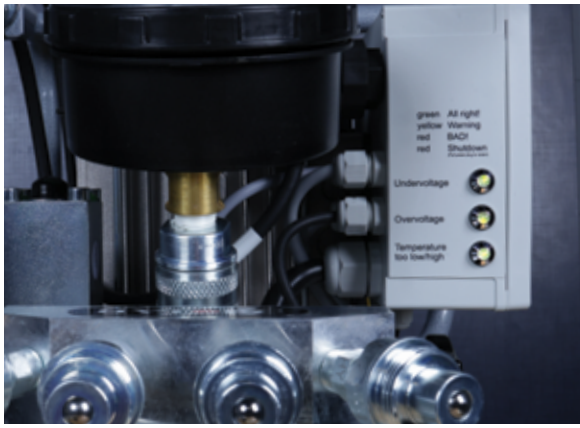

QUICK SPECS

Scan code for full specifications.

POWER

HY-115: 1.5 kW / 2.1 HP
HY-230: 1.5kW / 2.0HP - 7A
HY-400: 1.8kW / 2.4HP - 6A

WEIGHT

60 lbs / 27 kg

STAGES

4

HY-Series Pumps

Le pompe idrauliche elettriche HYTORC HY-Series (HY-115, HY-230 e HY-400) offrono un'elevata versatilità grazie alle diverse tensioni di alimentazione disponibili, rispettivamente 115 V, 230 V e 400 V, adattandosi a differenti fonti di energia e ambienti operativi. Progettate per garantire prestazioni elevate, forniscono una potenza idraulica affidabile per utensili dinamometrici e attrezzature che richiedono forze elevate.

Grazie ai comandi intuitivi e alla semplicità di utilizzo, assicurano una gestione pratica ed efficiente delle operazioni, mantenendo una rumorosità contenuta di circa 80 dB. Realizzate con materiali resistenti e una struttura robusta, le pompe HY-Series garantiscono affidabilità e lunga durata anche nelle condizioni di lavoro più impegnative, rappresentando una soluzione ideale per numerose applicazioni industriali.

- SIMPLE & MANUAL OPERATION
- VERSATILE
- ECONOMICAL

FULL SPECIFICATIONS

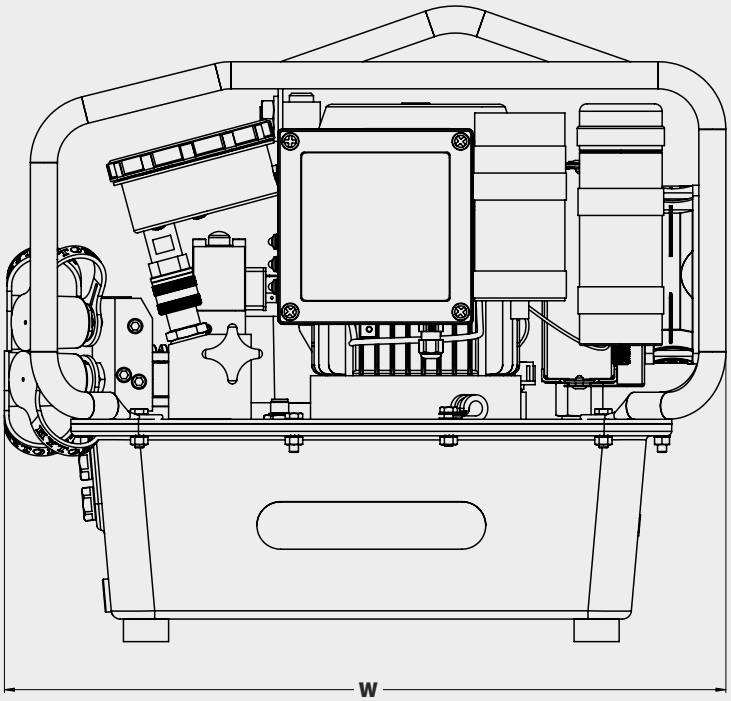

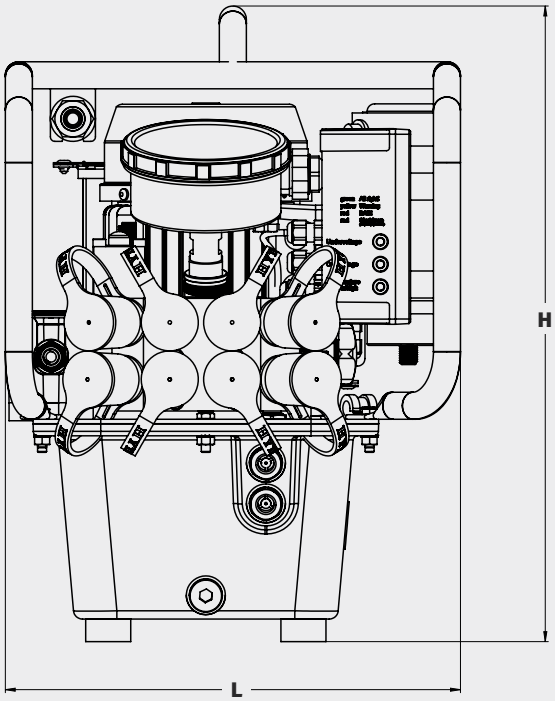

LEGEND: **L** = LENGTH **H** = HEIGHT **W** = WIDTH

SPECIFICATIONS AND FEATURES

Gauge	0-10 k PSI (+/-1% Accuracy)		
Stages	4		
Hour Meter	Optional		
Remote Control Length(s) Available	15ft (5m), 30ft (10m), 50ft (15m), 65ft (20m), 98ft (30m), 164ft (50m)		
Oil Cooler	Yes		
Number of Tools (Ports)	1 or 4		
	HY-115	**HY-230**	**HY-400**
Power	1.6kW/2.2Hp - 15A	1.5kW/2.0HP - 7A	1.8kW/2.4HP - 6A
Grid Requirement	1Ph 90-125V / 60Hz (75-115V available)	1Ph 200-230V - 50Hz/60z	3Ph 380-460V - 50Hz+60Hz
Reservoir Capacity	2.1 Gal (8L)	2.1 Gal (8L)	1.37 Gal (5.2L)
Width	18.9" (480 mm)	18.9" (480 mm)	18.9" (480 mm)
Length	11.9" (303 mm)	11.9" (303 mm)	11.9" (303 mm)
Height	16.7" (423 mm)	16.7" (423 mm)	16.7" (423 mm)
Weight	60 lbs (27 kg)	60 lbs (27 kg)	60 lbs (27 kg)

HYTORC owns all content, copyrights, trademarks and patents in this document. © 2026 HYTORC. Any unauthorized use or distribution of any material from this document is strictly prohibited.

Sede:
HYTORC ITALIA
MR.Bolt HYTORC Italy S.r.l.
Via Avigliana, 126/ R
10040 Almese (TO)

Contact:
Telefono: +39 011.93.52.934
Telefono: +39 342.571.9742
Mail: service@hytorc-italy.com

Online:
hytorc-italy.com